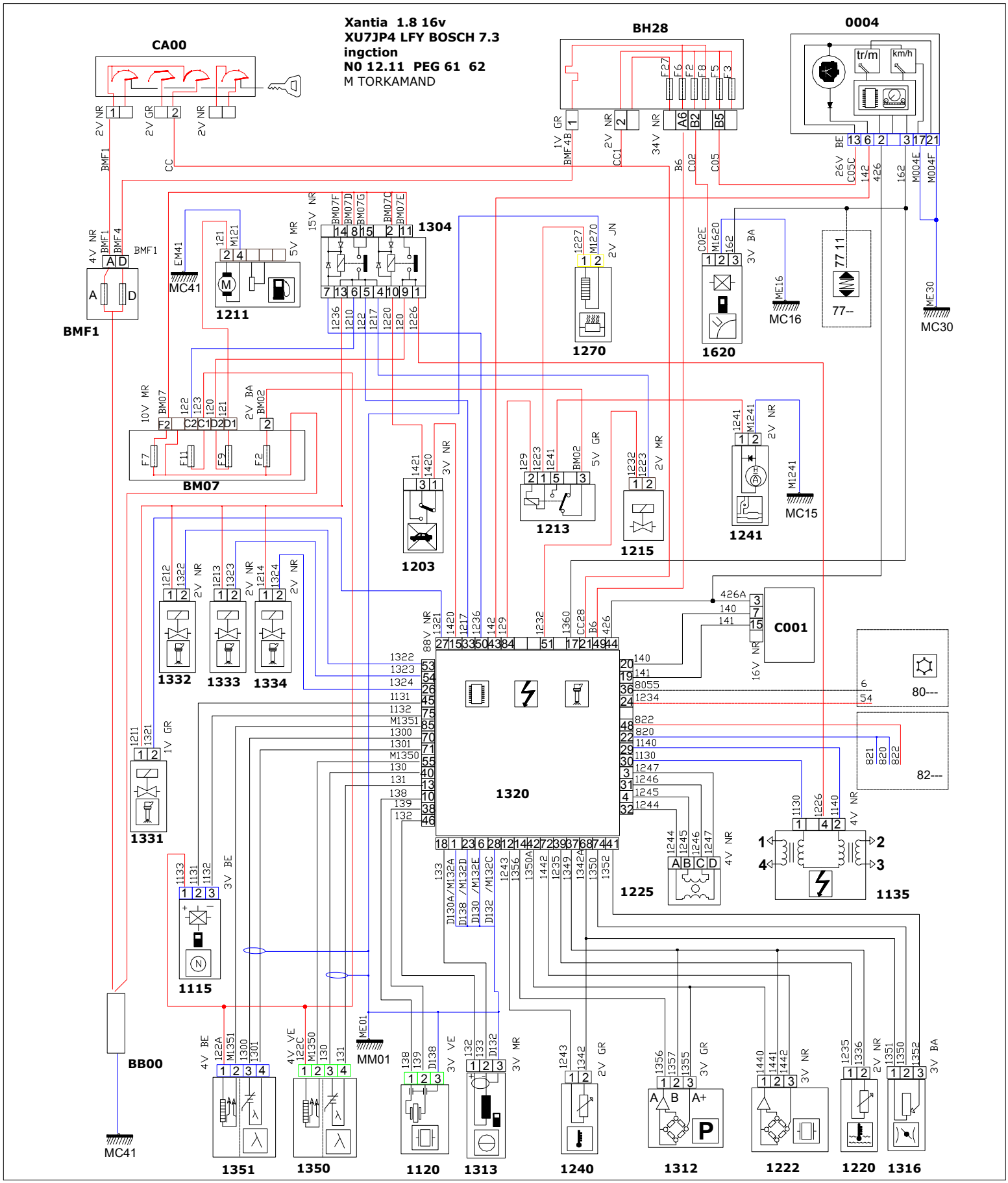

BH280 جعبه فیوزداخل اطاق	BF01 جعبه فیوزموتور	BMF1 مکسی فیوز	BB00 باطری				1800
اتصال های منفی	سنسورها						
MC15 روی پلیت جب	1350 اکسیژن بالائي	1220 دمای آب (پائیني)	1241 ایربمب	1211 بمب بنزین			
MC16 روي پلیت جب	1351 اکسیژن پائیني	1222 شتاب	1213 رله ایربمب	1203 اینرسي کنتاکتور		1320 E.C.U	
MC30 زیر موکت جلو جب کناررکاب	1115 روي میل سوپاپ	1313 دورموتور روي فلایویل	1304 رله دوبل	0004 صفحه امپر		1331 انژکتور ۴	
MC41 زیرموکت جلو راست کناررکاب	1620 کیلومترشمار		1135 کویل	CA001 سوئیچ		1332 انژکتور ۳	
MM01 روي بوسته گیربکس بطرف عقب	1240 دماي هواي مانیفولد	1316 دریچه گاز	1225 موتوربلۀ اي	C001 کانکشن عیب یاب		1333 انژکتور ۲	
M000 اتصال منفی اصلی	1312 فشارهواي مانیفولد	1120 ناك	1215 شیربرقی کنیستر	1270 گرمکن اطاقك گاز		1334 انژکتور ۱	
MM02 روی بوسته گیربکس بطرف جلو							

BA سفید BE آبي BG قهواي روشن GR خاکستري JN زرد MR قهوه اي NR مشکي OR نارنجي RG قرمز RS صورتي VE سبز VI بنفش VJ سبز/ زرد